SK1265-AT5 eLift
TC: 10071755/A - Hijstabel / Traglasttabelle / Lifting chart / Tableau de levage

7,95 x 7,66 m — 0 t

Alleen voor ballast plaatsen / Nur zu Ballastierung / Only for Ballasting / Uniquement pour le lastage

		3,5	6	9	11	13	15 (m)
14	LM 1	5000	7,35m 5000	3793	2901	2324	1920
14	LM 1	5000	7,97m 5000	4249	3260	2619	2171
14	LM 1	5000	6,60m 5000	3248	2473	1971	1620
14	LM 1	5000	7,15m 5000	3647	2786	2229	1839

kg

7,95 x 7,66 m — 60 t

3.1 t
3.1 t

		3,5	13	15	18	20	22	24	26	28	30	32	34	36	38	40	42	44	46	48	50	52	54	56	58	60 (m)
14	LM 1	5000	11,15m 5000	3449	2748	2407	2134	1909	1722	1563	1426	1307	1203	1111	1030	956	890	831	776	727	681	639	600	564	531	500
11	LM 2	5000	11,7m 5000	3386	2926	2566	2277	2040	1842	1673	1529	1403	1293	1196	1110	1032	963	899	842	789	741	697	656	618	583	550
14	LM 1	5000	11,72m 5000	3679	2935	2575	2285	2047	1848	1679	1534	1408	1298	1201	1114	1036	966	903	845	793	744	700				
11	LM 2	5000	12,4m 5000	3943	3151	2767	2458	2204	1993	1813	1659	1525	1407	1303	1211	1128	1054	986	925	869	817	770				

kg

		3,5	13	15	18	20	22	24	26	28	30	32	34	36	38	40	42	44	46	48	50	52	54	56	58	60 (m)
14	LM 1	5000	9,91m 5000	2949	2339	2044	1806	1611	1448	1309	1190	1087	997	917	846	782	725	673	626	583	543	52,4m 500				
11	LM 2	5000	10,4m 5000	3139	2495	2182	1930	1724	1552	1406	1280	1171	1075	991	916	848	788	733	683	637	595	52,4m 550				
14	LM 1	5000	10,41m 5000	3151	2504	2190	1938	1731	1558	1412	1286	1176	1080	996	920	853	792	737	45,4m 700							
11	LM 2	5000	10,98m 5000	3381	2692	2358	2089	1869	1684	1528	1394	1277	1175	1085	1004	932	868	809	45,4m 770							

kg

7,95 x 7,66 m — 7.5 t

3.1 t
2.2 t
2.2 t
7.5 t

		3,5	13	15	18	20	22	24	26	28	30	32	34	36	38	40	42	44	46	48	50	52	54	56	58	60 (m)
14	LM 1	5000	→	16,58m 5000	4532	3997	3568	3215	2920	2670	2455	2269	2105	1961	1832	1717	1613	1519	1434	1356	1284	1218	1158	1101	1049	1000
11	LM 2	10000	9,9m 10000	6072	4889	4315	3854	3476	3160	2891	2661	2461	2285	2131	1993	1869	1758	1657	1566	1482	1405	1334	1269	1209	1152	1100
14	LM 1	5000	→	17,34m 5000	4783	4221	3769	3398	3089	2826	2600	2404	2232	2080	1945	1824	1715	1616	1527	1445	1369	1300				
11	LM 2	10000	10,4m 10000	6433	5184	4578	4091	3691	3357	3074	2831	2619	2434	2271	2125	1995	1877	1771	1674	1586	1505	1430				

kg

		3,5	13	15	18	20	22	24	26	28	30	32	34	36	38	40	42	44	46	48	50	52	54	56	58	60 (m)
14	LM 1	5000	14,63m 5000	4849	3890	3426	3052	2745	2489	2272	2085	1923	1781	1655	1544	1444	1353	1272	1198	1130	1067	52,4m 1000				
11	LM 2	5000	→	15,6m 5000	4201	3702	3301	2972	2697	2464	2264	2090	1938	1803	1683	1576	1479	1392	1312	1239	1172	52,4m 1100				
14	LM 1	5000	→	15,30m 5000	4111	3622	3230	2907	2637	2409	2212	2042	1892	1760	1643	1538	1443	1357	45,4m 1300							
11	LM 2	5000	→	16,36m 5000	4460	3933	3509	3162	2871	2625	2413	2229	2068	1926	1800	1686	1584	1491	45,4m 1100							

kg

≤ 5000 kg ≤ 10000 kg = m/s = 60m / 0° 52m / 0° = 52.4m / 30° 45.4m / 30°

SK1265-AT5 eLift
TC: 10071755/A - Hijstabel / Traglasttabelle / Lifting chart / Tableau de levage

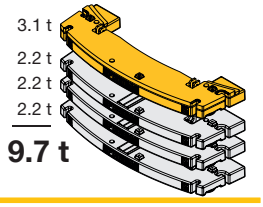

7.95 x 5.72m

		3,5	13	15	18	20	22	24	26	28	30	32	34	36	38	40	42	44	46	48	50	52	54	56	58	60 (m)
14 LM 1		5000	9,85m 5000	2925	2320	2026	1790	1596	1434	1297	1179	1077	987	908	837	774	717	665	618	576	536	500				
11 LM 2		5000	10,31m 5000	3114	2474	2163	1914	1709	1538	1393	1268	1160	1065	981	906	839	779	725	675	630	588	550				kg

		3,5	13	15	18	20	22	24	26	28	30	32	34	36	38	40	42	44	46	48	50	52	54	56	58	60 (m)
14 LM 1		5000	8,78m 5000	2495	1969	1713	1508	1339	1199	1079	977	888	809	741	679	624	575	530	45,4m 500							
11 LM 2		5000	9,19m 5000	2659	2103	1833	1616	1437	1289	1162	1054	960	877	804	739	681	629	582	45,4m 550							kg

7,95 x 7,66 m

		3,5	13	15	18	20	22	24	26	28	30	32	34	36	38	40	42	44	46	48	50	52	54	56	58	60 (m)
14 LM 1		5000			19,56m 5000	4872	4356	3933	3579	3279	3021	2797	2601	2428	2274	2135	2011	1898	1796	1702	1616	1537	1464	1396	1334	1275
11 LM 2		10000	11,7m 10000	7394	5969	5277	4722	4266	3884	3561	3283	3042	2831	2644	2478	2329	2195	2074	1964	1863	1770	1685	1606	1533	1466	1402
14 LM 1		5000			19,68m 5000	4907	4388	3962	3605	3303	3044	2819	2621	2447	2291	2152	2027	1914	1810	1716	1630	1550				
11 LM 2		10000	11,7m 10000	7470	6030	5332	4771	4311	3926	3599	3319	3076	2862	2674	2506	2356	2220	2098	1986	1885	1791	1705				kg

		3,5	13	15	18	20	22	24	26	28	30	32	34	36	38	40	42	44	46	48	50	52	54	56	58	60 (m)
14 LM 1		5000		17,22m 5000	4744	4186	3737	3369	3062	2801	2577	2382	2212	2061	1927	1807	1699	1601	1512	1431	1356	52,4m 1275				
11 LM 2		5000			18,4m 5000	4538	4055	3659	3327	3046	2805	2596	2412	2250	2105	1976	1859	1754	1658	1570	1490	52,4m 1402				
14 LM 1		5000		17,33m 5000	4781	4219	3768	3397	3087	2824	2599	2403	2231	2079	1944	1823	1714	1616	45,4m 1550							
11 LM 2		5000			18,60m 5000	4589	4101	3701	3366	3082	2838	2626	2441	2277	2131	2000	1882	1776	45,4m 1705							kg

≤ 5000 kg ≤ 10000 kg = m/s = 60m / 0° 52m / 0° = 52.4m / 30° 45.4m / 30°

SK1265-AT5 eLift
TC: 10071755/A - Hijstabel / Traglasttabelle / Lifting chart / Tableau de levage

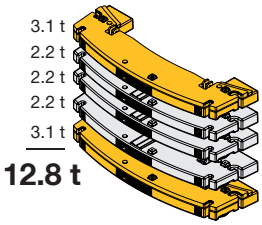

7.95 x 5.72m

		3,5	13	15	18	20	22	24	26	28	30	32	34	36	38	40	42	44	46	48	50	52	54	56	58	60 m
14	LM 1	5000	13,32m 5000	4324	3461	3043	2707	2432	2201	2006	1838	1692	1564	1451	1351	1261	1180	1106	1039	978	922	871	823	779	738	700
11	LM 2	10000	8,09m 10000	4630	3711	3266	2908	2614	2369	2161	1982	1826	1690	1570	1463	1367	1281	1203	1131	1066	1007	952	901	854	811	770
14	LM 1	5000	13,59m 5000	4434	3551	3123	2780	2497	2261	2061	1889	1740	1609	1494	1391	1299	1216	1141	1072	1010	953	900				
11	LM 2	10000	8,27m 10000	4773	3829	3370	3002	2700	2447	2233	2049	1890	1750	1626	1516	1417	1328	1248	1175	1108	1046	990				kg

		3,5	13	15	18	20	22	24	26	28	30	32	34	36	38	40	42	44	46	48	50	52	54	56	58	60 m
14	LM 1	5000	11,79m 5000	3709	2960	2596	2304	2065	1864	1694	1548	1422	1310	1212	1125	1047	976	912	854	801	753	52,4m 700				
11	LM 2	5000	12,45m 5000	3975	3177	2790	2479	2223	2010	1829	1674	1539	1420	1316	1223	1139	1064	996	934	878	826	52,4m 770				
14	LM 1	5000	12,04m 5000	3807	3040	2668	2369	2123	1918	1744	1594	1465	1351	1250	1161	1081	1009	943	45,4m 900							
11	LM 2	5000	12,77m 5000	4103	3281	2883	2562	2300	2080	1894	1734	1595	1473	1365	1269	1184	1106	1036	45,4m 990							kg

7,95 x 7,66 m

		3,5	13	15	18	20	22	24	26	28	30	32	34	36	38	40	42	44	46	48	50	52	54	56	58	60 m
14	LM 1	10000	13,3m 10000	8694	7030	6223	5575	5042	4597	4220	3896	3614	3368	3150	2956	2782	2626	2484	2355	2237	2129	2030	1938	1853	1774	1700
11	LM 2	10000	13,3m 10000	8694	7030	6223	5575	5042	4597	4220	3896	3614	3368	3150	2956	2782	2626	2484	2355	2237	2129	2030	1938	1853	1774	1700
14	LM 1	10000	13,6m 10000	8960	7247	6416	5749	5201	4743	4354	4021	3731	3477	3253	3053	2874	2713	2568	2435	2314	2202	2100				
11	LM 2	10000	13,6m 10000	8960	7247	6416	5749	5201	4743	4354	4021	3731	3477	3253	3053	2874	2713	2568	2435	2314	2202	2100				kg

		3,5	13	15	18	20	22	24	26	28	30	32	34	36	38	40	42	44	46	48	50	52	54	56	58	60 m
14	LM 1	5000	→			21,2m 5000	4797	4334	3947	3619	3337	3093	2878	2689	2520	2369	2233	2110	1998	1896	1802	52,4m 1700				
11	LM 2	5000	→			21,2m 5000	4797	4334	3947	3619	3337	3093	2878	2689	2520	2369	2233	2110	1998	1896	1802	52,4m 1700				
14	LM 1	5000	→			21,81m 5000	4951	4474	4076	3738	3448	3196	2975	2780	2607	2451	2311	2184	45,4m 2100							
11	LM 2	5000	→			21,81m 5000	4951	4474	4076	3738	3448	3196	2975	2780	2607	2451	2311	2184	45,4m 2100							kg

≤ 5000 kg ≤ 10000 kg = m/s = 60m / 0° 52m / 0° = 52.4m / 30° 45.4m / 30°

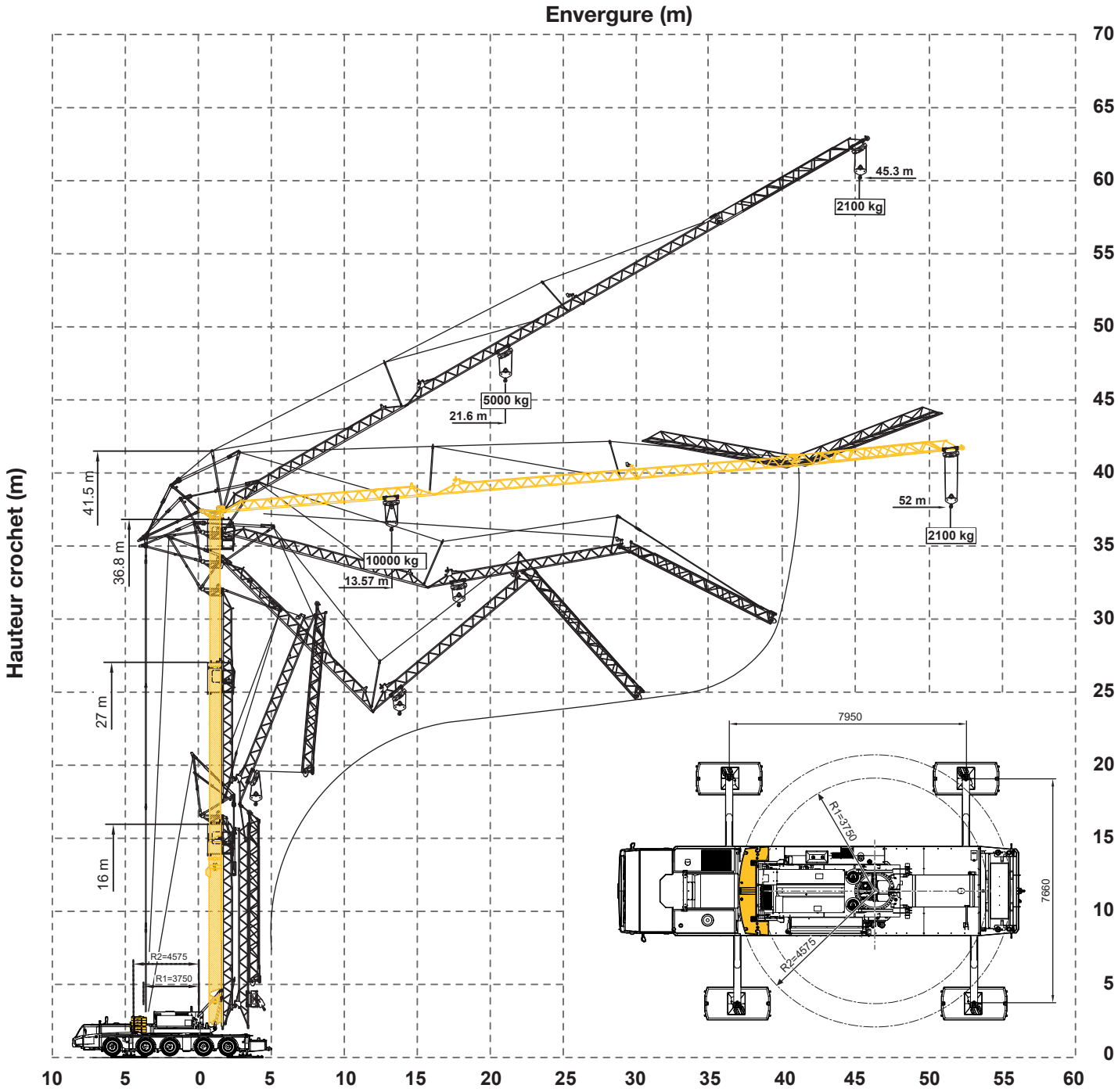

SPIERINGS
MOBILE CRANES

SK1265-AT5 eLift

Procédure de montage de la grue, configuration 52 m

Force maxi. des stablisateurs	:	520 kN
Plaque de base	:	750x600 mm
Pression au sol	:	1,15 N/mm²

Le flèche peut êtra déployée à 360°. L'inclinaision de la flèche à 30° peut être contrôlée depuis la cabine de la grue ou à l'aide d'une télécommande.

Plaque de base support	:	2200x1095 mm
Surface du sol	:	2,35 m²
Pression au sol	:	0,22 N/mm²

Sous réserve de modifactions

TC: 10070877-A

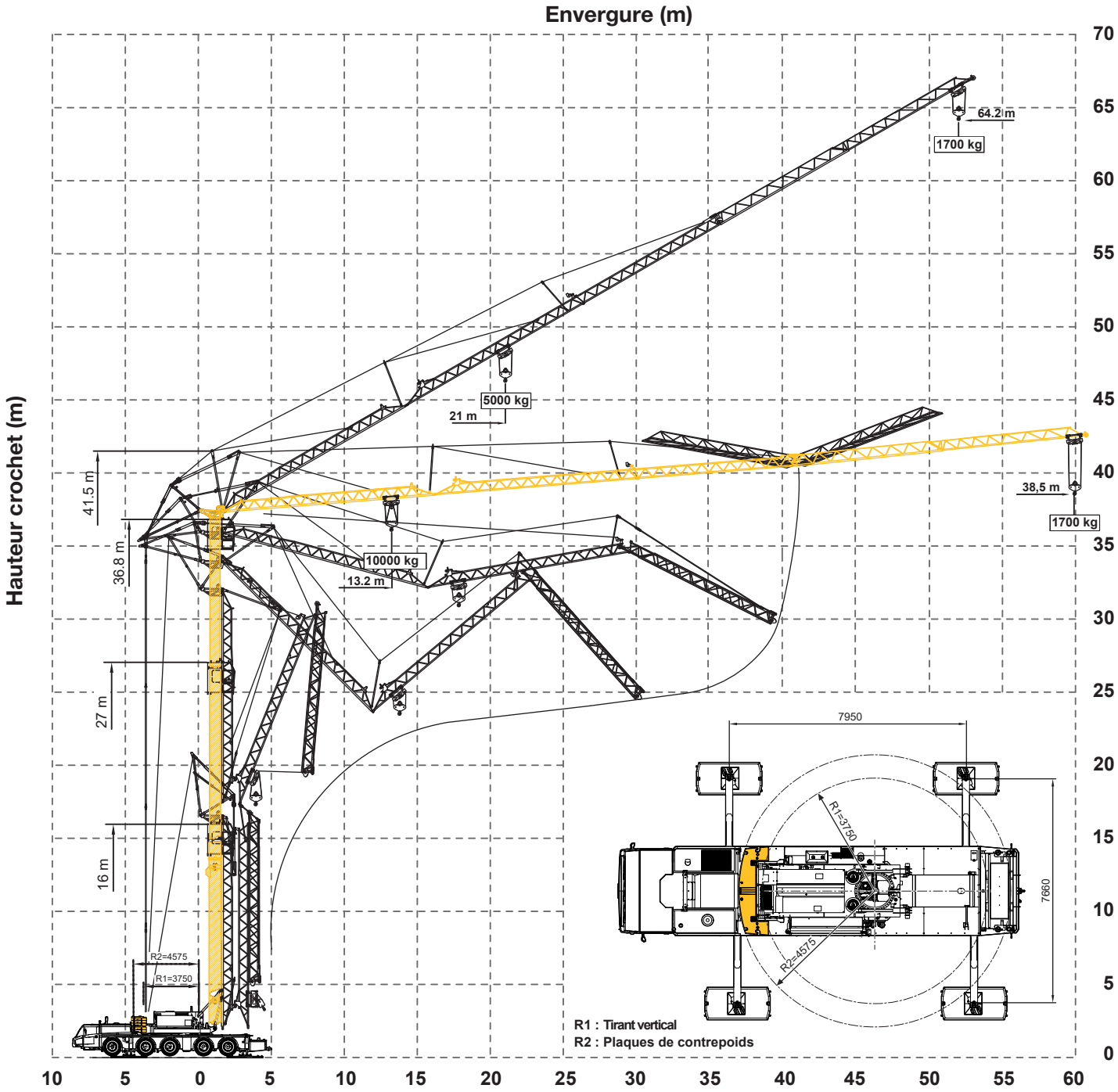

SPIERINGS
MOBILE CRANES

SK1265-AT5 eLift

Procédure de montage de la grue, configuration 60 m

Force maxi. des stablisateurs	:	520 kN
Plaque de base	:	750x600 mm
Pression au sol	:	1,15 N/mm²

Le flèche peut êtra déployée à 360°. L'inclinaision de la flèche à 30° peut être contrôlée depuis la cabine de la grue ou à l'aide d'une télécommande.

Plaque de base support	:	2200x1095 mm
Surface du sol	:	2,35 m²
Pression au sol	:	0,22 N/mm²

Sous réserve de modifactions

TC: 10070877-A

SPIERINGS
MOBILE CRANES

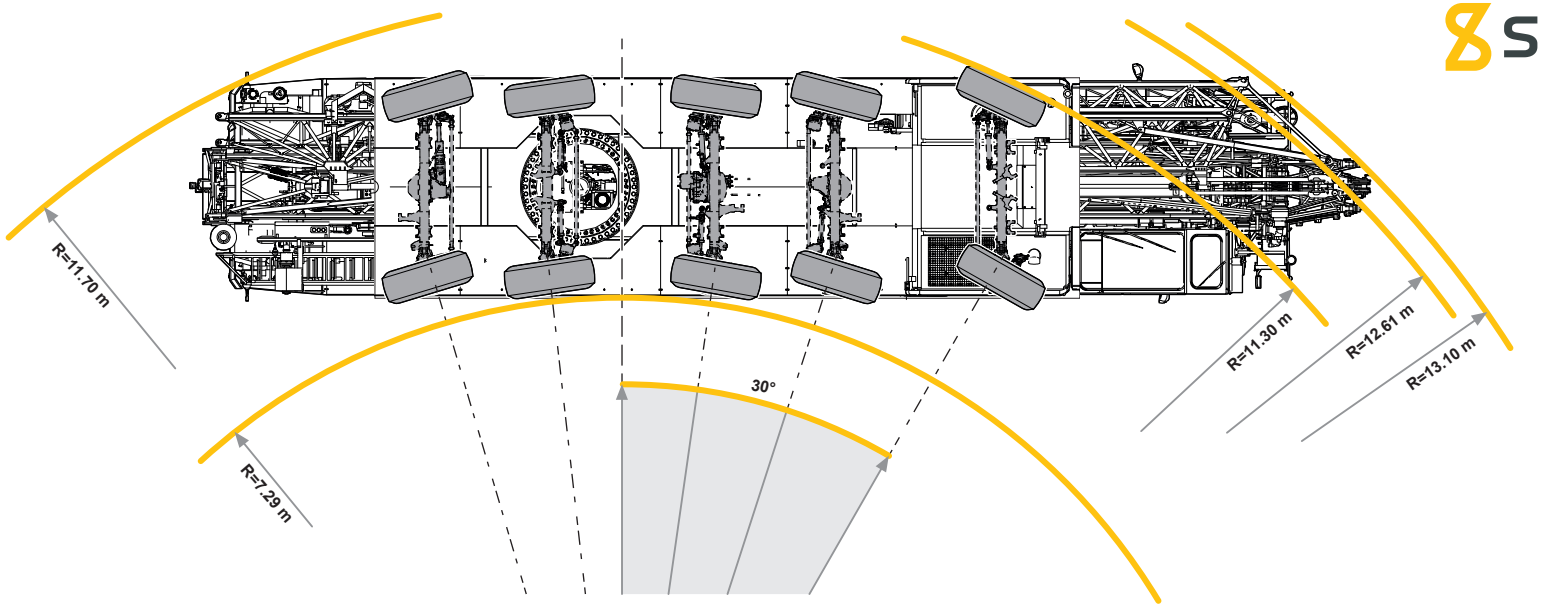

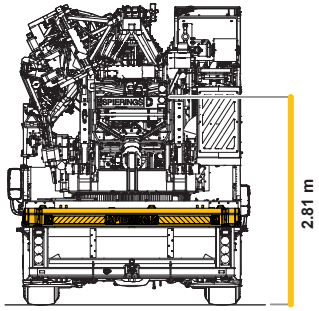

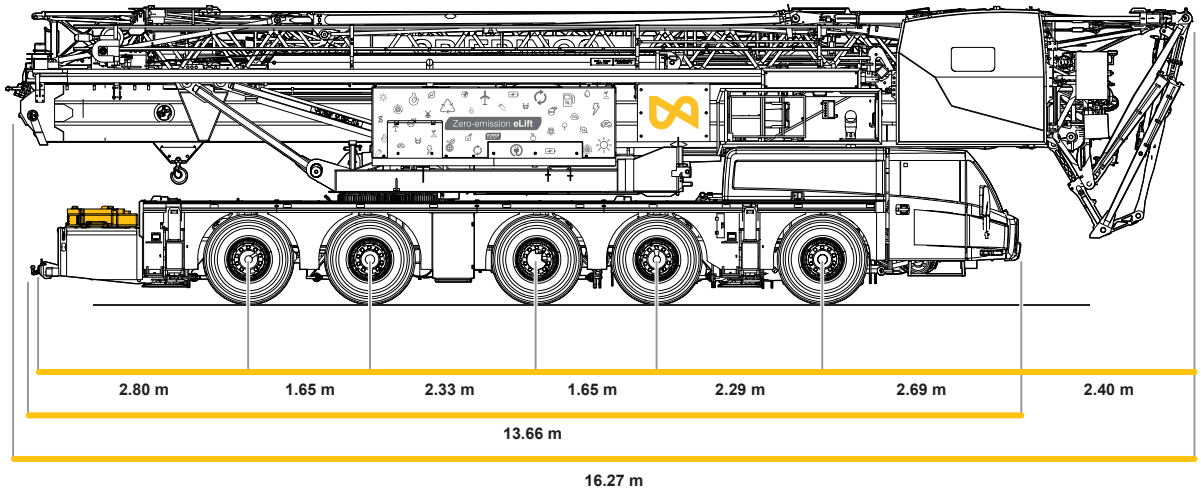

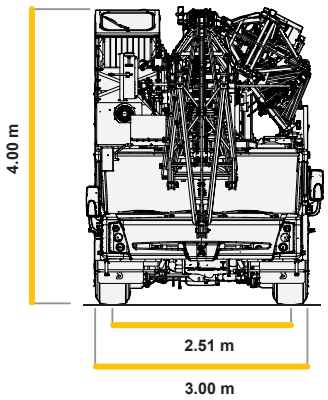

Sous réserve de modifactions

SK1265-AT5 eLift

TC: 10070877-A

SPIERINGS
MOBILE CRANES

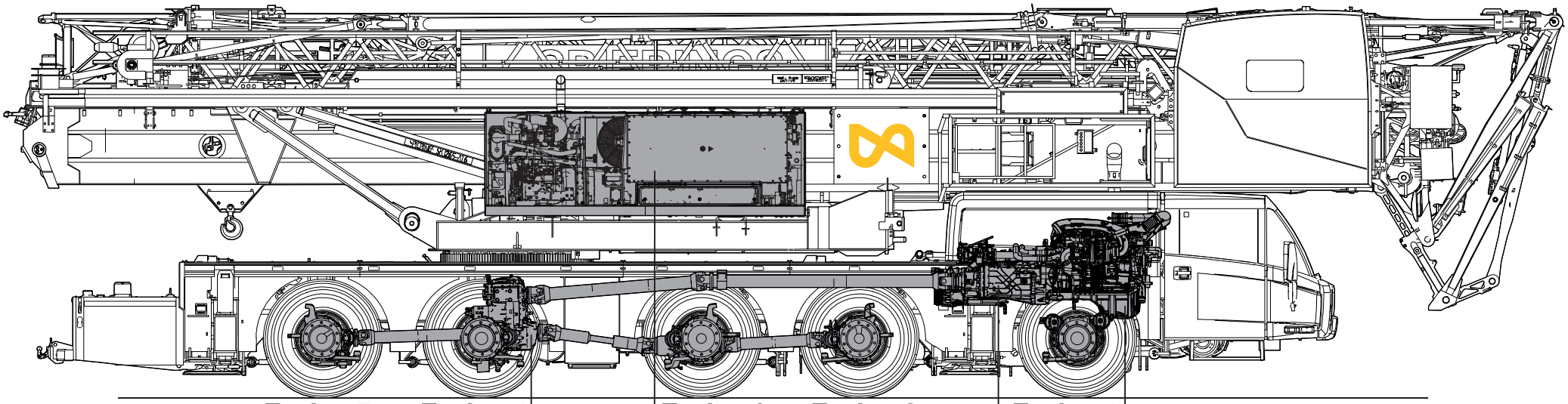

Essieu 5 **Essieu 4** **Essieu 3** **Essieu 2** **Essieu 1**

Bôte de vitesses intermdediare:
ZF TC 27
Vitesse conduite sur route I=0,87
Vitesse conduite tout-terrain I=1,54

Hybrid Powerpack:

Motoeur diesel:	John Deere 3029HI530	Moteru/générateur:	Danfoss EM-PMI375-T500
Puissance:	55 kW (2400 tr/min)	Puissance:	130 kW (2300 tr/min)
Couple:	292 Nm (1600 tr/min)	Couple:	538 Nm (2300 tr/min)

Batterie:
Tebsion nominale: 666 V DC
Capacité: 48 Ah
Énergie: 31,97 kWh

Boîte de vitesses:
ZF Traxon 16TX-3441 SO
Automatique + Intarder
Embrayage à disques secs

Moteur diesel Carrier:
DAF: MX13-390 H4 Euro VI (12,9 ltr)
Puissance: 390 kW (1675 tr/min)
Couple: 2600 Nm (1000-1400 tr/min)

Essieu 1 : Commandé
Essieu 2 : Commandé et entraîné (retard final, i=6,35)
Essieu 3 : Commandé et entraîné (retard final, i=6,35)
Essieu 4 : Commandé
Essieu 5 : Commandé et entraîné (retard final, i=6,35)
Essieux Kessler avec freubs à disque

Pneus	: 445/75 R22,5
Suspension	: Hydro-pneumatic on all axles
Course de suspension	: 247 mm
Vitesse max. du support	: 83 km/h
Vitesse min. du support (monteur à 1000 tr/min)	: 1,4 km/h
Poids total	: 60.000 kg

Sous réserve de modifactions

SK1265-AT5 eLift

TC: 10070877-A